ABC 副制御室
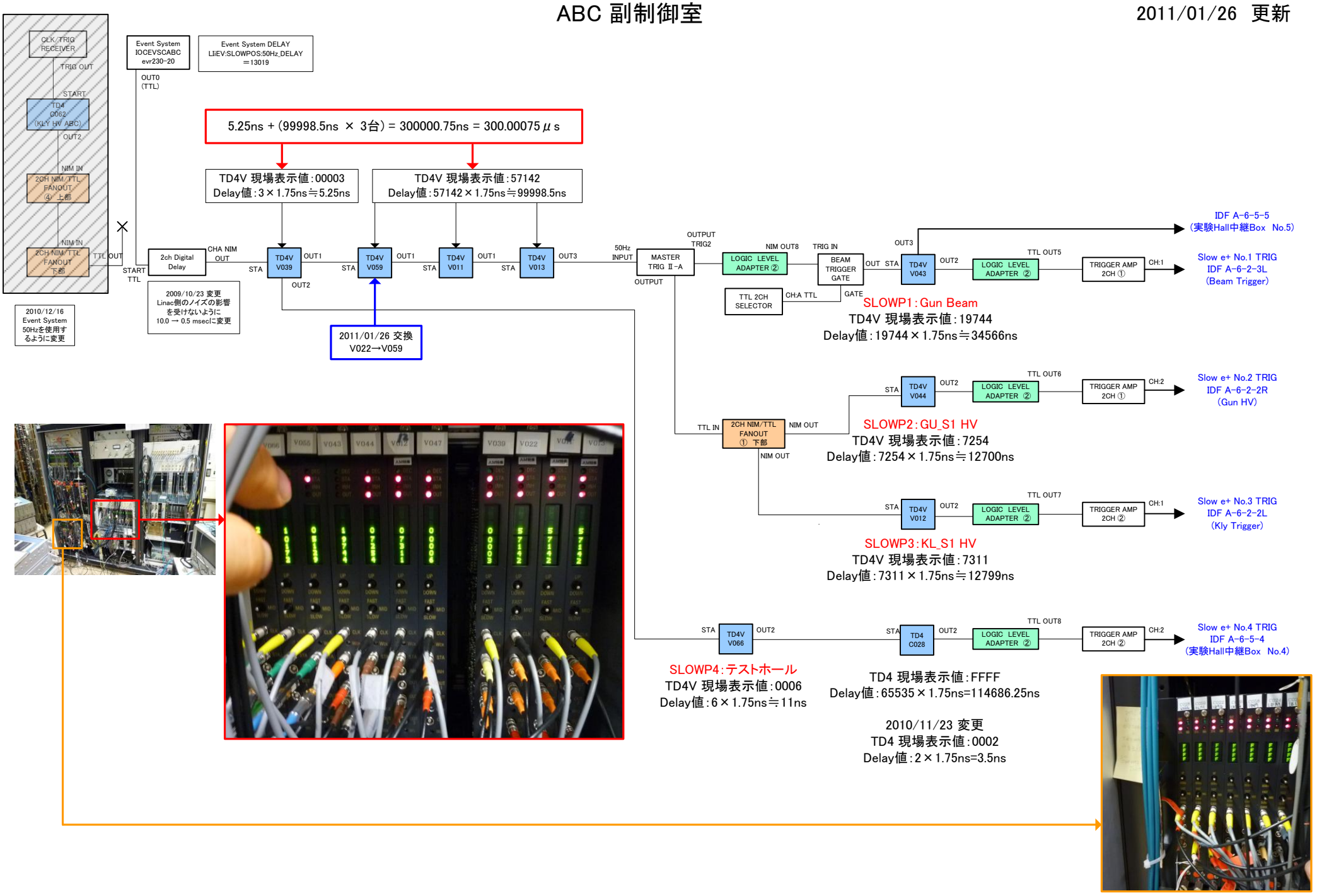
2011/01/26 更新